Laderaupen

LR 624 Litronic® LR 634 Litronic®

Motorleistung:	105 kW / 143 PS	129 kW / 175 PS
Einsatzgewicht:	16.894 - 18.549 kg	20.746 - 22.694 kg
Schaufelinhalt:	1,5 - 1,8 m³	1,9 - 2,4 m³

product design award 2008

LIEBHERR

LR 624 Litronic

Motorleistung:	105 kW / 143 PS
Einsatzgewicht:	16.894 - 18.549 kg
Schaufelinhalt:	1,5 - 1,8 m³

LR 634 Litronic

Motorleistung:	129 kW / 175 PS
Einsatzgewicht:	20.746 - 22.694 kg
Schaufelinhalt:	1,9 - 2,4 m³

Leistungsfähigkeit

Die Laderaupen der Generation 4 überzeugen durch hohe Umschlagleistung in schwierigstem Gelände. Schnelle Arbeitsspiele, ein optimaler Schaufelfüllgrad und hervorragendes Fahrverhalten unter Last verleihen ihnen ausgezeichnete Einsatzeigenschaften.

Wirtschaftlichkeit

Mit ihrem niedrigen Treibstoffbedarf sowie geringem Service- und Wartungsaufwand leisten die Liebherr-Laderaupen einen verlässlichen Beitrag zum wirtschaftlichen Erfolg: Reduzierte Kosten pro Betriebstunde steigern die Rentabilität.

Zuverlässigkeit

Die neuen Liebherr-Laderaupen sind auf Langlebigkeit ausgelegt und den täglichen Anforderungen dauerhaft gewachsen. Besonders beanspruchte Teile sind aus hochfestem Material gefertigt, sensible Punkte sind optimal geschützt. So bieten die Geräte ein Höchstmaß an Zuverlässigkeit und Verfügbarkeit.

Komfort

Die Kabine ist ein großzügig dimensionierter, nach ergonomischen Gesichtspunkten gestalteter Arbeitsplatz mit optimaler Sicht auf die Arbeitsausrüstung. Mit der komfortablen Einhebelbedienung lässt sich das Gerät feinfühlig und präzise steuern.

Liebherr Motortechnologie

- Großer Hubraum, Abgasturbolader und Ladeluftkühlung: Hohe Leistungsreserven und steiler Drehmomentanstieg
- Pumpe Leitung Düse: Hochdruckeinspritzung sichert bestes Ansprechverhalten
- Schräglagenfähigkeit bis zu 45° in allen Richtungen durch eine tiefe Ölwanne und eine kräftige Ölpumpe

Kraftvolle Arbeitsausrüstung

- Sehr hohe Ausbrechkräfte durch die spezielle Konzeption der massiven Z-Kinematik
- Load Sensing System: Exakte Leistungsanpassung der Arbeitshydraulik, feinfühlige Steuerung über eine Verstellpumpe und geringerer Treibstoffverbrauch
- Breites Spektrum an Zähnen und kompakten Zahnhaltern: Ausgezeichnete Eindringkräfte

Leistungsfähigkeit

Die Laderaupen der Generation 4 überzeugen durch hohe Umschlagleistung in schwierigstem Gelände. Schnelle Arbeitsspiele, ein optimaler Schaufelfüllgrad und hervorragendes Fahrverhalten unter Last verleihen ihnen ausgezeichnete Einsatzeigenschaften.

Hohe Umschlagleistung

Enorme Ausbrechkräfte

Das gute Eindringverhalten der Schaufel und die kraftvolle Z-Kinematik erzielen bei der Gewinnung und Rodung eine maximale Umschlagleistung.

Optimale Schaufelfüllung und hohe Kipplast

Eindrucksvolle Standsicherheit und Einkippwinkel, ermöglichen in jedem Arbeitsspiel besonders bei der LKW-Beladung eine optimal gefüllte Schaufel.

Schnelle Arbeitsspiele

Rasche Fahrt- und Beschleunigungswechsel, sowie eine teilautomatische Steuerung führen zu kurzen Taktzeiten und einer erhöhten Produktivität.

Exakte Landschaftsgestaltung

Optimale Planiereigenschaften

Die feinfühlige Steuerung der Load Sensing Arbeitshydraulik und die hervorragende Laufruhe der Maschine erlauben präzises Planieren.

Große Steigfähigkeit

Der äußerst niedrige Schwerpunkt sorgt in extremsten Schräglagen und Steigungen, wie beim Bau von Böschungen für mehr Flexibilität.

Wendigkeit bis zum Drehen auf der Stelle

Voneinander unabhängige Laufwerksantriebe überzeugen bei minimalen Platzverhältnissen durch eindrucksvolles und exaktes Manövrieren.

Große Schubkräfte

Kraftschlüssiger Antrieb

Die Litronic®-Steuerung stimmt den Dieselmotor und hydrostatischen Fahrantrieb optimal aufeinander ab und sorgt für maximale Vortriebskraft.

Große Traktion

Die Kombination von langem Laufwerk und stufenloser Geschwindigkeitsregelung ergibt eine hohe Zugkraftübertragung und Schubleistung.

Hoher Schaufelfüllungsgrad

Die vorzügliche Schaufelkontur garantiert auf jedem Terrain besonders beim Schieben und Humus Abtragen ausgezeichnete Füllungsgrade.

Vielseitig im Einsatz

- Zahlreiche Ausrüstungsmöglichkeiten: 4in1-Schaufel, HD-Schaufel, Leichtgutschaufel oder Standardschaufel, Anhängekupplung, Seilwinde, Heckaufreißer, usw.
- Optionaler Schnellwechsler: Verschiedenste Anbauwerkzeuge sind einfach und komfortabel zu tauschen und machen die Laderaupen zum Allroundgerät

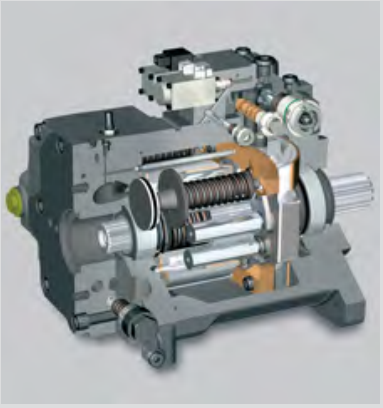

Kraftschlüssiger Fahrantrieb

- Hoher Wirkungsgrad: Übertragung der thermischen Leistung des Dieselmotors auf die Endantriebe über zwei unabhängig geschlossene Kreisläufe (hydraulische leistungsfähige Verstellpumpen und –motoren)
- Maximale Traktion bei Kurvenfahrt: Ideale Aufteilung des Drehmoments (Dieselmotor) an die Laufwerke für ein kraftschlüssiges Lenkverhalten unter Last

Mülldeponieausführung

Tunnelausführung

Leistungsfähigkeit

Die Liebherr-Laderaupen sind die Allrounder unter den Baumaschinen. Sie sind nicht nur auf Baustellen universell einsetzbar, sondern stellen auch in den härtesten Spezialeinsätzen ihre Leistung und ihre Vielseitigkeit unter Beweis.

Die Ausstattungspakete

Mülldeponieausführung

Liebherr bietet eine komplette Ausführung für Laderaupen mit Einsatz auf Mülldeponien an. Damit können sie nicht nur für Erdarbeiten wie z.B. Auffüllen, Planieren oder Abtragen sondern auch zum Schieben, Verdichten, Laden oder Sortieren von Müll verwendet werden. Die spezifischen Komponenten wurden speziell für den Deponieeinsatz entwickelt und gewährleisten unter schwierigsten Bedingungen eine verlängerte Langlebigkeit der Maschine.

Tunnelausführung

Die Liebherr-Laderaupen sind durch ihre robuste Ausstattung und ihre ausgezeichnete Manövrierfähigkeit die idealen Arbeitsmaschinen für die beengten Platzverhältnisse im Tunnelbau. Für ein angenehmes Arbeitsumfeld innerhalb der Maschine sorgt hier die leistungsstarke standardmäßige Klimaanlage. Für saubere Luft außerhalb steht der Liebherr-Partikelfilter zur Auswahl.

Stahlwerksausführung

Die Liebherr-Stahlwerksraupen wurden eigens für die Manipulation von heißer Schlacke in Stahlwerken entwickelt. Die äußerst umfangreiche Stahlwerksausführung beinhaltet unter anderem ein abgedichtetes Laufwerk, eine hochtemperaturfeste Schlackeschaufel, eine Hitzeschutzvorrichtung der Windschutzscheibe, diverse Isolierungen und eine am Heck angebrachte Abschleppschaltung. Priorität hat auch die Sicherheit für den Fahrer. So gehört eine Feuerlöschanlage ebenfalls zur Standardausstattung des Liebherr Steel Mill Loader.

LGP-Ausführung

Bei Arbeiten auf sehr wenig tragfähigen Boden bietet Liebherr für die Laderaupen Low-Ground-Pressure-Versionen an. So kann der Bodendruck bei Bedarf so niedrig wie möglich gehalten werden.

Individuelle Zusatzoptionen

Auf Anfrage können je nach Einsatzspezifikation individuelle Zusatzoptionen konfiguriert werden, um eine optimal abgestimmte Maschine für den jeweiligen Einsatz bereitzustellen.

Stahlwerksausführung

LGP-Ausführung

Hohe Umweltverträglichkeit

- Geringe Schallemissionen: Entspricht Norm ISO 6396 und Richtlinie 2000/14/EG
- Geringe Abgasemissionen: Entspricht den strengen Abgasnormen 97/68/EG Stufe IIIA
- Schonung der Umwelt und der Ressourcen: Geringer Treibstoff- und Ölverbrauch
- Auf Wunsch: Alternative Ölsorten (z.B. biologisch abbaubare) verwendbar

Einfache und flexible Logistik

- Schneller Einsatzortswechsel: Verladung und Transport des Gerätes ohne jeglichen Abbau der Arbeitsausrüstungen, bestens geeignet für häufige Überführungen

Wirtschaftlichkeit

Mit ihrem niedrigen Treibstoffbedarf sowie geringem Service- und Wartungsaufwand leisten die Liebherr-Laderaupen einen verlässlichen Beitrag zum wirtschaftlichen Erfolg: reduzierte Kosten pro Betriebsstunde steigern die Rentabilität.

Effizienz serienmäßig

Niedriger Treibstoffverbrauch

Die Load Sensing Arbeitshydraulik, der hohe Wirkungsgrad des hydrostatischen Antriebes und die konstant niedrige Nenndrehzahl des Liebherr-Dieselmotors garantieren einen geringeren Treibstoffverbrauch.

Langlebige Komponenten

Die großzügig ausgelegten Antriebskomponenten zeichnen sich durch hohes Leistungsvermögen und –reserven sowie für lange Lebensdauer aus.

Einfache und preisgünstige Wartung

Verlängerte Wartungsintervalle, zentralisierte Servicestellen und wartungsfreie Lösungen erleichtern den Service und senken die laufenden Maschinenkosten.

Hohe Laufwerksstandzeiten

Wartungsfreie dauergeschmierte Ketten und qualitativ hochwertige Laufwerkskomponenten versprechen durch ihr hohes Verschleißpotential und -volumen verlängerte Standzeiten.

Verlängerte Ölwechselintervalle

Liebherr-Hydrauliköle verfügen bei regelmäßigen Ölanalysen über eine Lebensdauer von bis zu 6000 Betriebsstunden oder bis zu 4 Jahren. Biologisch schnell und leicht abbaubare Liebherr-Hydrauliköle halten sogar bis zu 8000 Betriebsstunden bzw. bis zu 6 Jahre. Damit wird eine bis zu 4-fache Lebenserwartung der Liebherr-Hydrauliköle erreicht.

Schneller Service

Betriebsdatenspeicher, Diagnosesoftware, Bordcomputer und die serienmäßig 40° hydraulisch hochkippbare Kabine ermöglichen eine schnelle Diagnose und einen schnellen Service.

Führende Rentabilität

Die beachtliche Effizienz der Liebherr-Laderaupen, geprägt von hoher Umschlagleistung und niedrigen Betriebskosten führen zur schnellen Amortisation.

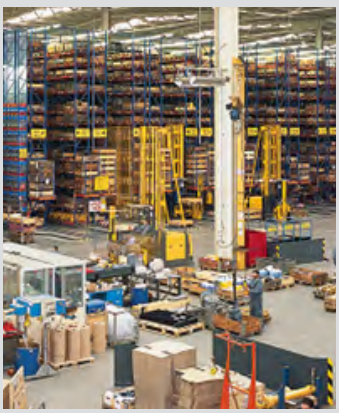

Schneller Ersatzteil-Service

- 24 Stunden Lieferbereitschaft: Der Ersatzteilservice von Liebherr ist rund um die Uhr für unsere Händler im Einsatz
- Für den weltweiten Ersatzteilbedarf werden über 80.000 Positionen stets bereit gehalten
- Elektronischer Ersatzteilkatalog LIDOS: Schnelle und zuverlässige Auswahl der Teile und Online-Bestellung

Beste Wartungsfreundlichkeit

- Einfache Zugänglichkeit: Hydraulisch hochkippbare Kabine, weit nach oben öffnende Serviceklappen über Gasdruckdämpfer
- Wartungsfreie Ausführung: Dauergeschmierte Schaufelbolzen und Laufwerkskomponenten, automatische Staubaustragung
- Einfache tägliche Wartung: Treibstoffeinfüllstutzen seitlich angeordnet, zentralisierte Kontroll- und Servicepunkte

Modernes Kühlsystem

- 4fach Kombi-Kühler: Kühlung von Ladeluft, Kühlwasser, Treibstoff und Hydrauliköl
- Hydrostatischer Lüfter, thermostatisch geregelt: Hohe Kühlleistung, sicherer Dauerbetrieb unter schwierigsten Bedingungen
- Grobmaschiger Kühler: Verbesserter Selbstreinigungseffekt und reduzierte Verstopfungsgefahr

Hauptrahmen im Dauertest

- Prüfstand: Kontrolle der Stahlbauteile auf Dauerfestigkeit und Verwindungssteifigkeit unter maximaler Belastung
- ROPS/FOPS Fahrerkabine: Überrollschutz und Steinschlagschutz geprüft und international zertifiziert
- Kastenbauweise: Doppelwandiger Hauptrahmen und Laufrollenrahmen auf Lebensdauer erprobt

Zuverlässigkeit

Die Liebherr-Laderaupen sind auf Langlebigkeit ausgelegt und den täglichen Anforderungen dauerhaft gewachsen. Besonders beanspruchte Teile sind aus hochfestem Material gefertigt, sensible Punkte sind optimal geschützt. So bieten die Geräte ein Höchstmaß an Zuverlässigkeit und Verfügbarkeit.

Geräte in Originalqualität

Alles unter einem Dach

Entwicklung, Erprobung und Produktion finden im Liebherr-Werk Telfs statt. Dadurch wird höchste Qualität des gesamten Prozesses und aller Komponenten vom Hersteller sichergestellt.

Hohe Liebherr-Qualitätsstandards

Bedeutende Baugruppen wie Dieselmotor, Endantriebe, Zylinder, Motorelektronik stammen aus fortschrittlichsten Liebherr Kompetenzzentren und Produktionswerken aus Deutschland und der Schweiz.

Verlässliche Partner

Solide langjährige Partnerschaften in Forschung und Entwicklung verkörpern die hohen und ständig steigenden Qualitätsansprüche von Liebherr.

Bewährte Konstruktion

Standfester Baumaschinenmotor

Die niedrige und konstante Nenndrehzahl sowie die hohe Teileintegration des soliden Liebherr-Dieselmotors vereint Kraft und Betriebssicherheit.

Thermostatische Regelung

Der hydraulisch angetriebene Lüfter regelt die Kühlleistung je nach Bedarf unabhängig vom Dieselmotor und minimiert den Kraftstoffeinsatz.

Geschützte Elektrik

Das hochwertige Schutzgeflecht des Kabelstrangs und die präzise Verlegung trotzen extremsten Umweltbedingungen und mechanischen Einflüssen.

Hohe Funktionssicherheit

Automatische Leistungsüberwachung

Die elektronische Grenzlastregelung ermöglicht eine effiziente Umsetzung der installierten Motorleistung in hydraulische Arbeitsleistung.

Sicherheitswarneinrichtungen

Das übersichtliche Digitaldisplay informiert den Fahrer unverzüglich über alle Betriebsdaten und signalisiert erforderliche Servicearbeiten.

Dynamisches Bremssystem

Die Selbsthemmung des hydrostatischen Fahrantriebs wirkt als verschleißfreie Betriebsbremse und erlaubt durchweg fein dosierbares Bremsen.

Schlüsseltechnologien aus dem Hause Liebherr

- Hydraulikzylinder: Hochwertige Oberflächenbeschichtung der Kolbenstange, geflanschter Kopf
- Fahrantrieb: Innovative Doppelgleitringdichtung mit elektronischer Dichtheitskontrolle
- Dieselmotor: Robuster Baumaschinenmotor mit Einzelzylinderköpfe, tiefer Ölwanne, nassen Zylinderbuchsen und Liebherr Steuerungselektronik

Elastische Laufwerkslagerung

- Elastische Aufhängung: Absorption der im Laufwerk entstehenden Stoßbelastungen und Reduzierung der Hauptrahmenbeanspruchung
- Pendelbewegung: Zusätzliche Verringerung der Stoßempfindlichkeit und Verbesserung der Standsicherheit

Liebherr Einhebelsteuerung

- Intuitive und ergonomische Steuerung: logische und sichere Bedienung

  - Vorwärtsfahrt stufenlos
  - Rückwärtsfahrt stufenlos
  - Kurvenfahrt nach rechts und Drehen auf der Stelle
  - Kurvenfahrt nach links und Drehen auf der Stelle
  - Auswahl Geschwindigkeitsbereich
  - Hupe
  - Stufenlose Motordrehzahl-einstellung

Großräumiger Stauraum

- Ausreichend Platz für eine Kühlbox: das große Ablagefach lässt sich weit nach oben über einen Gasdruckdämpfer öffnen
- 12V Steckdose im Stauraum: Für Ladegeräte oder eine thermoelektrische Kühlbox

Komfort

Die Kabine ist ein großzügig dimensionierter, nach ergonomischen Gesichtspunkten gestalteter Arbeitsplatz mit optimaler Sicht auf die Arbeitsausrüstung. Mit der komfortablen Einhebelbedienung lässt sich das Gerät feinfühlig und präzise steuern.

Vorbildlicher Arbeitsplatz

Großräumige und leise Kabine
Schalldämmungen halten den Kabinenschallpegel weit unter den gesetzlichen Vorgaben.

Leistungsstarke Klimatisierung
Serienmäßig Klimatisieren oder Heizen, 12 Luftdüsen versorgen die Kabinenzonen individuell über spezielle Filter für eine saubere und frische Arbeitsatmosphäre.

Hoher Sitzkomfort
Ergonomische Fahrersitze, mechanisch oder Luft gefedert versprechen einen hochwertigen Fahrkomfort und garantieren ein entspanntes Arbeiten.

Fortschrittliches Design
Ein modernes Digitalpult im Blickfeld des Fahrers, breite Armlehnen, Schiebefenster, Stauraum für Kühlbox, Ablagefächer, und eine vollverkleidete Kabine vermitteln echtes Wohlfühlklima.

Ergonomische Bedienung

Liebherr Einhebelsteuerung
Mit nur einem Bedienungshebel lassen sich alle Fahrbewegungen bis zum „Drehen auf der Stelle“ steuern. Auf Wunsch ist das Gerät mit einer V-Steuerung und Fußpedallenkung erhältlich.

Griffbereite Bedienelemente
Gebräuchliche Schalter für Motordrehzahl, Hupe und Fahrgeschwindigkeit sind bedienerfreundlich angeordnet oder direkt im Fahrhebel integriert.

Automatische Funktionen
Magnethaltefunktionen für Hubendabschaltung, Schaufelrückführung sowie Schwimmstellung, erleichtern und automatisieren die Bedienung.

Optimale Sichtverhältnisse

Beste Sicht auf die Schaufel
Die weit nach unten gezogene, hoch gewölbte Frontscheibe ermöglicht beste Sicht über den gesamten Arbeitsbereich der Ladeschaufel.

Hervorragende Rundumsicht
Großflächige getönte Scheiben mit integriertem ROPS/FOPS Schutz bieten einen exzellenten Panoramablick auf den ganzen Arbeitsbereich.

Digitale Instrumentenanzeige

- Schnittstelle für die Kommunikation mit der Maschine: Instrumentenanzeige direkt im Blickfeld des Fahrers
  - LC-Anzeige zeigt Fahrgeschwindigkeit, Dieselmotordrehzahl und Servicecodes an
  - Scrolltaste
  - Analog-Anzeige für Betriebsstunden, Kühlmitteltemperatur und Kraftstofftank
  - Kontrollleuchten
  - Warnleuchte

Komfort rund um den Fahrer

- Scheibenwischer mit Intervallschaltung vorne, hinten
- Kleiderhaken, Getränkehalter, Innenbeleuchtung, Sonnenrollo
- Klimaanlage und Heizung mit einstellbaren Luftdüsen
- Gesundes Sitzen mit optimalem Rücken- und Seitenhalt: gefederter Komfortsitz mit Neigungs-, Höhen-, und Gewichtseinstellung

Grundgerät

Dieselmotor

	LR 624	LR 634
Liebherr-Dieselmotor	D934 S A6	D934 L A6
	Emissionsgrenzwerte entsprechend 97/68/EG, 2004/26/EG Stufe IIIA und EPA/CARB Tier 3	
Nennleistung ISO 9249	105 kW / 143 PS	129 kW / 175 PS
Nennleistung SAE J1349	105 kW / 141 PS	129 kW / 173 PS
Nenndrehzahl	1800 1/min	1800 1/min
Hubraum	6,4 l	7,0 l
Bohrung/Hub	122 mm / 136 mm	122 mm / 150 mm
Bauart	emissionsoptimierter 4-Zylinder Reihenmotor mit interner Abgasrückführung AGR, Abgasturbolader, Luft-Luft-Ladeluftkühler, Einzelzylinderköpfe, nasse Zylinderbuchsen, 4 Ventil-Technik und Rädertrieb für alle Absaugpumpen (Wasser, Kraftstoff und Öl)	
Einspritzsystem	Pumpe-Leitung-Düse (PLD) Hochdruck-Direkteinspritzsystem, elektronische Motorsteuerung LH-ECU (Liebherr-Electronic Control Unit)	
Motorschmierung	Druckumlaufschmierung, Motorschmierung bis zu einer Schräglage von 45° allseitig	
Betriebsspannung	24 V	24 V
Lichtmaschine	80 A, Heavy-Duty	80 A, Heavy-Duty
Anlasser	5,4 kW	7,8 kW
Starterbatterien	2 x 135 Ah / 12 V	2 x 170 Ah / 12 V
Luftfilter	Trockenluftfilter mit Unterdruckanzeiger und automatischer Staubaustragung*, Haupt- und Sicherheitselement mit Radialdichtung	
Kühlsystem	Kombikühler, bestehend aus Kühleinheit für Wasser, Hydrauliköl, Kraftstoff und Ladeluft	
Lüfter	hydrostatischer Lüfterantrieb mit Regelthermostat	

* nur für die LR 634

Fahrantrieb, Steuerung

	LR 624	LR 634
Antriebssystem	stufenloser hydrostatischer Fahrantrieb bestehend aus 2 Axialkolben-Verstellpumpen und 2 Axialkolben-Verstellmotoren in Schrägscheibenbauart, unabhängiger Antrieb von jedem Laufwerk	
Fahrgeschwindigkeit	stufenlose elektron. Geschwindigkeitsregelung V-Bereich 1: 0 – 6,5 km/h (Arbeiten) V-Bereich 2: 0 – 10,0 km/h (Fahren)	
Litronic-System	die Grenzlastregelung überwacht elektronisch die Drehzahl des Dieselmotors und regelt die Fahrgeschwindigkeit in Abhängigkeit zu der erforderlichen Vortriebskraft	
Lenkung	hydrostatisch, Wendigkeit bis zum Drehen auf der Stelle (Drehen mit gegenläufigen Ketten)	
Betriebsbremse	hydrostatisch, dynamische Selbsthemmung	
Feststellbremse/ Sicherheitsbremse	Mehrscheibenbremse, verschleißfrei, fällt bei Nullstellung des Fahrhebels automatisch ein	
Kühlsystem	Hydraulikölkühler, integriert im Kombikühler	
Filterung	Feinfilterung im Kühlkreislauf	
Endantrieb	Stirnradgetriebe mit nachgeschaltetem Planetengetriebe, doppelte Gleitringdichtung mit elektronischer Dichtheitskontrolle	
Steuerung	Einzel-Fahrhebel für alle Fahr- und Lenkbewegungen sowie Drehen auf der Stelle	

Schallemission

	LR 624	LR 634
Schalldruckpegel nach ISO 6396	L_{pA} = 78 dB(A) (in der Fahrerkabine)	L_{pA} = 78 dB(A) (in der Fahrerkabine)
Schallleistungspegel nach 2000/14/EG	L_{wA} = 109 dB(A) (an die Umgebung)	L_{wA} = 110 dB(A) (an die Umgebung)

Laufwerk

	LR 624	LR 634
Ketten	abgedichtet und ölgeschmiert, Kettenspannung durch Druckfeder und Fettspannzylinder	
Kettenglieder	39 pro Seite	38 pro Seite
Turasradsegmente	5 pro Seite	5 pro Seite
Laufrollen	6 pro Seite	6 pro Seite
Tragrolle	1 pro Seite	1 pro Seite
Bodenplatten Standard	508 mm, zweisteg	508 mm, zweisteg
Bodenplatten Optional	560 mm, zweisteg	560 mm, zweisteg 610 mm, zweisteg
	Breitere Bodenplatten auf Anfrage erhältlich.	
Steghöhe	35 mm	42,5 mm
Lagerung	elastisch über Stützachsen und Pendelbrücke	

Arbeitshydraulik

	LR 624	LR 634
Hydrauliksystem	Closed-Center Load-sensing	
Pumpen-Bauart	Verstellpumpe in Schrägscheibenbauart	
Fördermenge max.	162 l/min	209 l/min
Betriebsdruck max.	260 bar	260 bar
Filterung	Rücklauffilter mit Magnetstab im Hydrauliktank	
Steuerung	Einzel-Arbeitshebel für alle Bewegungen der Ladeschaufel, mit Magnethaltefunktion für Schwimmstellung sowie für die automatische Schaufelrückführung und Hubendausschaltung	

Arbeitstaktzeiten

	LR 624	LR 634
Heben	6,3 s	6,4 s
Auskippen	1,3 s	2,2 s
Senken[1]	2,7 s	2,8 s
Gesamt[2]	8,5 s	8,1 s

[1] Schwimmstellung und Schaufel leer, [2] gleichzeitig Heben und Auskippen

Fahrerkabine

	LR 624	LR 634
Heizung und Klimatisierung	geschlossene Überdruckbelüftung, kombinierter Frisch- und Umluftfilter, 12 Luftdüsen für alle Klimazonen, Schiebefenster links und rechts	
ROPS/FOPS Kabine	integrierte Strukturen für Überrollschutz (ROPS) nach EN ISO 3471 und Steinschlagschutz (FOPS) nach EN ISO 3449	
Fahrersitz	6-fach verstellbar, schwingungsgedämpft, auf das Fahrergewicht einstellbar	
Instrumentenpult	kombinierte Analog-Digital-Anzeige: LCD mit Scrolltaste für Motordrehzahl, Geschwindigkeitsbereich und Servicecodes; automatische Überwachung von Betriebsdrücken, Temperaturen und Füllständen; Betriebsstundenzähler	
Kippvorrichtung	Handpumpe, hydraulisch 40° nach hinten kippbar	

Grundgerät

Nachfüllmengen

	LR 624	LR 634
Kraftstofftank	279 l	360 l
Kühlsystem	36 l	36 l
Dieselmotor (mit Filter)	30 l	30 l
Pumpenverteilergetriebe	2,5 l	3,1 l
Hydrauliktank	76 l	83 l
Stützachse, je	5 l	5 l
Endantrieb je	15 l	20 l
Doppelgleitringdichtung, je	3,5 l	3,3 l

Abmessungen

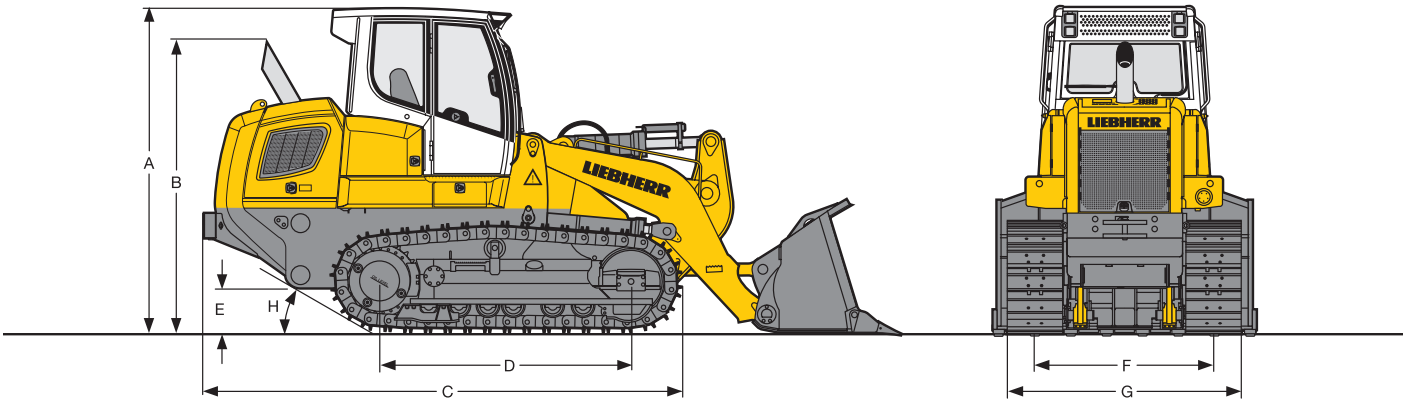

Abmessungen		LR 624	LR 634
A Höhe über Kabine	mm	3.150	3.310
B Höhe über Auspuffrohr	mm	2.806	2.952
C Länge bis Laufwerk-Vorderkante	mm	4.600	4.867
D Radstand	mm	2.483	2.564
E Bodenfreiheit	mm	430	458
F Spurbreite	mm	1.740	1.800
G Maschinenbreite über Bodenplatten 508 mm	mm	2.248	2.308
Maschinenbreite über Bodenplatten 560 mm	mm	2.300	2.360
Maschinenbreite über Bodenplatten 610 mm	mm	–	2.410
H Böschungswinkel		30°	30°

Frontausrüstung

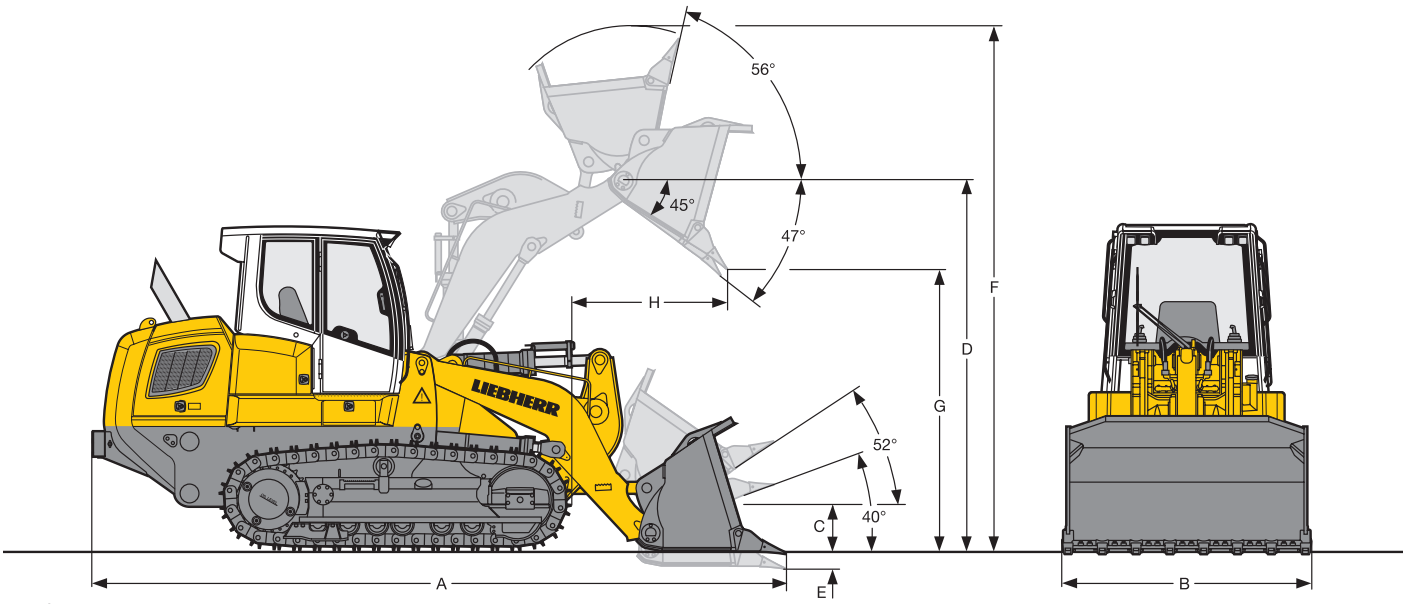

Standardschaufel Ausführung mit		LR 624 Anschraub-zahnhalter, Zahnspitzen u. Segmente	LR 624 Bündige Anschweiß-zahnhalter, Zahnspitzen	LR 624 Unterschraub-messer	LR 634 Anschraub-zahnhalter, Zahnspitzen u. Segmente	LR 634 Bündige Anschweiß-zahnhalter, Zahnspitzen	LR 634 Unterschraub-messer
Schaufel-Nenninhalt gehäuft nach ISO 7546	m^3	1,8	1,7	1,8	2,4	2,3	2,4
Schaufel-Nenninhalt gehäuft nach SAE J742	m^3	1,8	1,7	1,8	2,5	2,3	2,5
Ausbrechkraft nach ISO 14397	kN	127	138	127	164	180	164
Statische Kipplast nach ISO 14397	kg	11.765	12.011	11.863	14.148	14.514	14.268
A Gesamtlänge Schaufel am Boden mit Rammschutz heckseitig	mm	6.337	6.246	6.337	6.969	6.850	6.969
B Schaufelbreite	mm	2.444	2.450	2.420	2.529	2.500	2.490
C Höhe, Drehpunkt Transportstellung	mm	541	541	541	576	576	576
D Höhe, Drehpunkt max.	mm	3.663	3.663	3.663	4.053	4.053	4.053
E Grabtiefe max.	mm	136	111	136	150	120	150
F Gesamthöhe bei ganz angehobener Schaufel	mm	5.007	5.007	5.007	5.505	5.505	5.505
G Schütthöhe bei max. Hubhöhe und 45° Auskippwinkel nach ISO 7131	mm	2.849	2.917	2.849	3.058	3.148	3.058
H Reichweite bei max. Hubhöhe und 45° Auskippwinkel nach ISO 7131	mm	1.051	1.018	1.051	1.207	1.160	1.207
Schaufelgewicht	kg	1.238	1.126	1.140	1.707	1.539	1.587
Einsatzgewicht[1]	kg	17.006	16.849	16.908	20.914	20.746	20.794
Bodendruck[1]	kg/cm^2	0,67	0,67	0,67	0,73	0,72	0,72

[1] Maschine mit ROPS/FOPS Kabine, Schmier- und Betriebsstoffe, Fahrer (75 kg), Schaufel, Rammschutz heckseitig und Bodenplatten 508 mm (LR 624) bzw. 560 mm (LR 634)

Frontausrüstung

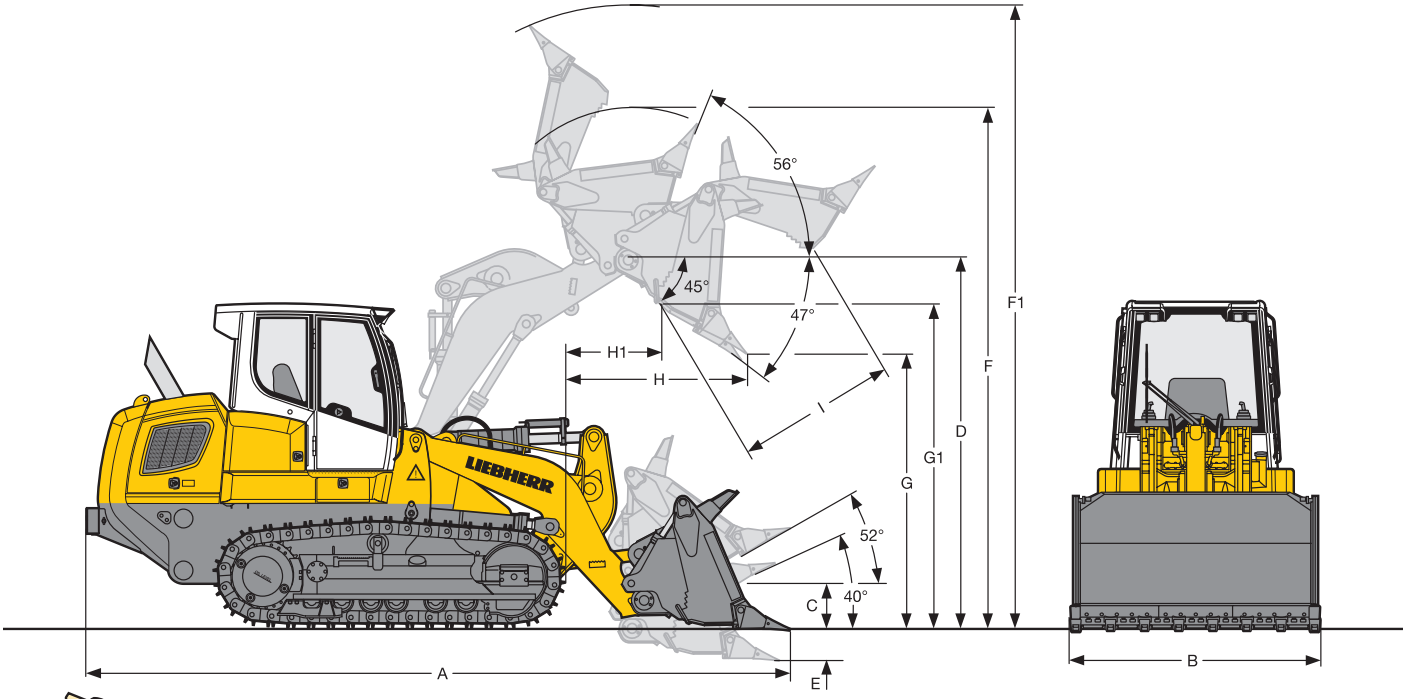

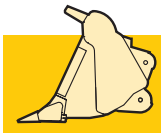

4-in-1-Schaufel Ausführung mit		LR 624 Anschraub-zahnhalter, Zahnspitzen u. Segmente	LR 624 Bündige Anschweiß-zahnhalter, Zahnspitzen	LR 624 Unterschraub-messer	LR 634 Anschraub-zahnhalter, Zahnspitzen u. Segmente	LR 634 Bündige Anschweiß-zahnhalter, Zahnspitzen	LR 634 Unterschraub-messer
Schaufel-Nenninhalt gehäuft nach ISO 7546	m^3	1,6	1,5	1,6	2,0	1,9	2,0
Schaufel-Nenninhalt gehäuft nach SAE J742	m^3	1,6	1,5	1,6	2,1	1,9	2,1
Ausbrechkraft nach ISO 14397	kN	113	123	113	155	169	155
Statische Kipplast nach ISO 14397	kg	10.376	10.610	10.473	12.839	13.191	12.959
A Gesamtlänge Schaufel am Boden Rammschutz heckseitig	mm	6.474	6.384	6.474	7.078	6.961	7.078
B Schaufelbreite	mm	2.448	2.450	2.420	2.529	2.500	2.490
C Höhe, Drehpunkt Transportstellung	mm	541	541	541	576	576	576
D Höhe, Drehpunkt max.	mm	3.663	3.663	3.663	4.053	4.053	4.053
E Grabtiefe max.	mm	186	161	186	220	190	220
F Gesamthöhe bei ganz angehobener Schaufel (Klappe geschlossen)	mm	5.015	5.015	5.015	5.459	5.459	5.459
F1 Gesamthöhe bei ganz angehobener Schaufel (Klappe offen)	mm	5.591	5.523	5.591	6.162	6.072	6.162
G Schütthöhe bei max. Hubhöhe und 45° Auskippwinkel (Schaufel) nach ISO 7131	mm	2.743	2.811	2.743	2.965	3.055	2.965
G1 Schütthöhe bei max. Hubhöhe und 45° Auskippwinkel (Schild) nach ISO 7131	mm	3.253	3.253	3.253	3.577	3.577	3.577
H Reichweite bei max. Hubhöhe und 45° Auskippwinkel (Schaufel) nach ISO 7131	mm	1.086	1.053	1.086	1.201	1.154	1.201
H1 Reichweite bei max. Hubhöhe und 45° Auskippwinkel (Schild) nach ISO 7131	mm	625	625	625	661	661	661
I Öffnungsweite	mm	1.201	1.201	1.201	1.290	1.290	1.290
Schaufelgewicht	kg	1.782	1.671	1.685	2.247	2.080	2.127
Einsatzgewicht [1]	kg	17.614	17.502	17.517	21.531	21.363	21.411
Bodendruck [1]	kg/cm^2	0,70	0,69	0,69	0,75	0,74	0,75

[1] Maschine mit ROPS/FOPS Kabine, Schmier- und Betriebsstoffe, Fahrer (75 kg), Schaufel, Rammschutz heckseitig und Bodenplatten 508 mm (LR 624) bzw. 560 mm (LR 634)

Heckausrüstung

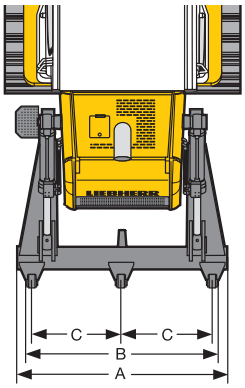

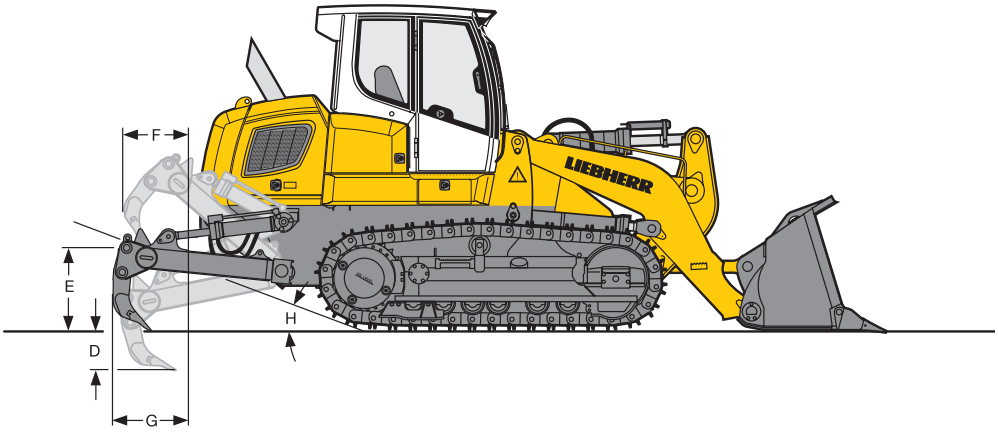

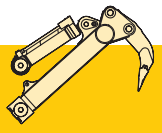

3-Zahn-Heckaufreißer radial		LR 624	LR 634
A Balkenbreite	mm	2.096	2.100
B Reißbreite	mm	1.800	1.860
C Zahnabstand	mm	870	900
D Reißtiefe max.	mm	354	390
E Hubhöhe max. unter Zahnspitze	mm	721	826
F Ausladung, Heckaufreißer angehoben	mm	638	740
G Ausladung, Heckaufreißer in Transportstellung	mm	769	851
H Böschungswinkel, Heckaufreißer angehoben		20°	20°
Gewicht des Heckaufreißers[1]	kg	919	1.163
Änderung des Einsatzgewichts	kg	876	705
Änderung des Bodendruckes	kg/cm²	0,03	0,02
Änderung der statischen Kipplast	kg	1.480	924

[1] Bei Montage des Heckaufreißers entfällt der standardmäßige Rammschutz (Gewicht Rammschutz LR 624 95 kg, LR 634 500 kg)

Ausstattung

Grundgerät

Abschleppschaltung (Druckluftpatrone)	•
Ansaugluft-Vorabscheider mit automatischer Staubaustragung (1)	•
Dieselmotor Liebherr D934	•
Kabinenkippvorrichtung	•
Kombikühler, grobmaschig (für Wasser, Hydrauliköl, Kraftstoff und Ladeluft)	•
Kühlerschutzgitter, aufklappbar	•
LH-ECU elektronische Motorsteuerung	•
LiDAT Plus – Datenübertragungssystem	•
Lüfter, hydraulisch mit Regelthermostat	•
Lüfterschutz	•
Motorraumtüren mit Schlössern	•
Ösen für Kranverladung	•
PLD Hochdruck-Direkteinspritzsystem	•
Schnellwechsel-Trockenluftfilter	•
Treibstoff-Handförderpumpe	•
Treibstoffwasserabscheider	•
Vandalismusschutz (Treibstoffstutzen und Wartungstüren mit Schlössern)	•
Werkzeugsatz	•
Zugvorrichtung, hinten	•
Zugvorrichtung, vorne	•
Behälterschutz	+
Dieselpartikelfilter	+
Isolierung Abgaskrümmer	+
Kühlerschutz Heavy Duty schwenkbar	+
Liebherr Bio-Ölbefüllung	+
Luftfilter Vorabscheider	+
Mülldeponieausführung	+
Reversibler Lüfter	+
Rückfahrwarneinrichtung	+
Schutz Dieseleinfüllstutzen	+
Sonderlackierung	+
Stahlwerksausführung	+
Treibstoffwasserabscheider, beheizbar	+
Tunnelausführung	+
Zentralschmieranlage	+

Elektrische Anlage

Anlasser LR 624 5,4 kW, LR 634 7,8 kW	•
Batteriehauptschalter	•
Batterien LR 624 135 Ah, LR 634 170 Ah, wartungsfrei, x2	•
Drehstromgenerator 80 A Heavy Duty	•
Steckdose 24 V (Zentralelektrik)	•
Rundumkennleuchte	+
Wegfahrsperre, elektronisch	+

Instrumente – Anzeigen

Betriebsstundenzähler	•
Kühlmitteltemperatur	•
LC-Anzeige mit Scrolltaste (Dieselmotor-Drehzahl, Fahrgeschwindigkeit, Servicecodes, Abschleppmodus)	•
Treibstoffvorrat	•
Hydrauliktemperaturanzeige	+

• = Standard, + = Option,
(1) = nur für LR 634, (2) = nur für LR 624

Ausrüstungs- und Anbauteile fremder Fabrikate dürfen ohne Abstimmung mit Liebherr nicht ein- oder angebaut werden!

Fahrerkabine

Ablagefach unter Armlehne, absperrbar	•
Abschleppschalter	•
Armlehnen, verstellbar	•
Betriebs-Wahlschalter, Arbeiten/Fahren	•
Druckbelüftung mit Umluftsystem	•
Druckbelüftungsdüsen, einstellbar, x12	•
Einhebel-Arbeitshydrauliksteuerung mit integrierten Magnethaltefunktionen	•
Einhebelsteuerung (Fahrgeschwindigkeit und alle Fahr- und Lenkbewegungen)	•
Fahrersitz mit mechanischer Federung	•
Frisch- und Umluftfilter	•
Getränkehalter	•
Halogen-Scheinwerfer hinten, x2	•
Halogen-Scheinwerfer vorne, x4	•
Hupe	•
Innenbeleuchtung, Dachhimmel	•
Kleiderhaken	•
Klimaanlage	•
Motordrehzahl-Drehschalter, stufenlos	•
Notaustaster	•
Radiovorrüstung	•
ROPS/FOPS Überroll-, Steinschlagschutz	•
Rückspiegel, innen	•
Scheibenwischanlage	•
Scheibenwischer vorne und hinten mit Intervallschaltung	•
Schiebefenster links	•
Schiebefenster rechts	•
Schlüssel-Startschalter	•
Sicherheitsgurt, Automatik mit Aufroller	•
Sicherheitshebel	•
Sicherheitsverglasung, getönt	•
Sonnenrollo	•
Steckdose 12 V (Ablagefach Kabine)	•
Warmwasserheizung	•
Bremspedal für Einhebelsteuerung	+
Fahrersitz mit Luftfederung	+
Feuerlöscher	+
Halogen-Zusatzscheinwerfer hinten, x2	+
Kondensatoreinheit, schwenkbar	+
Kühlbox fürs Ablagefach (12 V)	+
Radioanlage	+
Rückenverlängerung für Fahrersitz	+
Rückraumüberwachungskamera	+
Rückspiegel, außen links und rechts	+
Schutzgitter frontseitig	+
V-Steuerung (Fahrgeschwindigkeit und Fahrrichtungen) mit Fußpedallenkung	+

Kontroll- und Warnleuchten

Ansaugluftvorwärmung Dieselmotor	•
Dieselmotor-Störung	•
Elektronische Fahrsteuerung	•
Feststell- und Sicherheitsbremse	•
Hubendausschaltung-Voraktivierung	•
Hydrauliköltemperatur	•
Ladekontrolle	•
Lüftersteuerung	•
Ölstand Gleitringraum, links und rechts	•
Pumpenspeisedruck	•
Schaufelrückführung-Voraktivierung	•
Schwimmstellung-Voraktivierung	•
Wartung Hydrauliköl-Rücklauffilter	•
Wartung Kraftstoffwasserabscheider	•
Wartung Luftfilter	•
Zentrale Sammelwarnleuchte	•

Fahrantrieb

Doppelgleitringdichtung mit elektronischer Dichtheitskontrolle	•
Elektronische Steuerung	•
Feststellbremse, automatisch	•
Liebherr hydrostatischer Fahrantrieb	•
Litronic-Regelungssystem	•
Stirnrad- und Planetengetriebe	•
Schutzring Endantrieb	+

Laufwerk

Bodenplatten, zweisteg, 508 mm	•
Endglied, geteilt	•
Ketten ölgeschmiert	•
Kettenführung, vorne und hinten	•
Kettenspanner, fetthydraulisch	•
Laufrollen dauergeschmiert, x6 je Seite	•
Leitradabweiser	•
Leiträder, dauergeschmiert	•
Pendelbrücke, elastisch gelagert	•
Tragrollen dauergeschmiert, x1 je Seite	•
Turasrad-Abweiser	•
Turassegmente geschraubt, x5 je Seite	•
Abstreifbalken heckseitig	+
Bodenplatten, zweisteg, 508 mm mit trapezförmigem Reinigungsloch	+
Bodenplatten, zweisteg, 560 mm	+
Bodenplatten, zweisteg, 560 mm mit trapezförmigem Reinigungsloch	+
Bodenplatten, zweisteg, 610 mm (1)	+
Kettenschutz	+
Kettenführung, mittig	+
LGP Version	+
Turassegmente mit Ausnehmungen	+

Ausrüstungen

Rammschutz, hinten	•
Schaufelbolzen, dauergeschmiert	•
Z-Kinematik	•
Anhängezugvorrichtung, starr	+
Anschraub-Zahnhalter	+
Anschweiß-Zahnhalter, bündig	+
Aufsatzgitter für 4in1-Schaufel	+
Aufsatzgitter für Standard-Schaufel	+
Bergeseilwinde	+
HD-Ladeschaufel	+
Heckaufreißer 3 Zähne, radial	+
Ladeschaufel 4in1	+
Ladeschaufel Müll	+
Ladeschaufel Standard mit Abziehkante	+
Schutz für Hubzylinder	+
Schutz für Kippzylinder	+
Schutz für Klemmzylinder, 4in1-Schaufel	+
Unterschraubmesser, umkehrbar	+
Unterschraubsegmente, umkehrbar	+

Arbeitshydraulik

Bedarfsteuerung, Load Sensing	•
Hubendausschaltung, automatisch	•
Schaufelrückführung, automatisch	•
Schnellsenkung Ladeschaufel	•
Schwimmstellung Ladeschaufel	•
Anbausatz 4in1-Schaufel	+
Anbausatz Heckaufreißer	+

Die Firmengruppe Liebherr

Große Produktvielfalt

Die Firmengruppe Liebherr ist einer der weltweit größten Baumaschinenhersteller. Auch auf vielen anderen Gebieten genießen die nutzenorientierten Produkte und Dienstleistungen von Liebherr hohe Anerkennung. Dazu gehören Kühl- und Gefriergeräte, Ausrüstungen für die Luftfahrt und den Schienenverkehr, Werkzeugmaschinen sowie Krane für den maritimen Bereich.

Höchster Kundennutzen

In allen Produktbereichen werden komplette Modellreihen mit vielen Ausstattungsvarianten angeboten. Mit ihrer technischen Reife und anerkannten Qualität bieten Liebherr-Produkte in der praktischen Anwendung ein Höchstmaß an Nutzen.

Technologische Kompetenz

Um dem hohen Anspruch an die Qualität seiner Produkte gerecht zu werden, legt Liebherr großen Wert darauf, Kernkompetenzen selbst zu beherrschen. Deshalb kommen wichtige Baugruppen aus eigener Entwicklung und Fertigung, zum Beispiel die gesamte Antriebs- und Steuerungstechnik für Baumaschinen.

Global und unabhängig

Das Familienunternehmen Liebherr wurde im Jahr 1949 von Hans Liebherr gegründet. Inzwischen ist das Unternehmen zu einer Firmengruppe mit mehr als 35.000 Beschäftigten in mehr als 120 Gesellschaften auf allen Kontinenten angewachsen. Dachgesellschaft der Firmengruppe ist die Liebherr-International AG in Bulle, Schweiz, deren Gesellschafter ausschließlich Mitglieder der Familie Liebherr sind.

www.liebherr.com

Printed in Germany by Typodruck RG-BK-RP LWT/VM 11009136-1-06.12_de

Änderungen vorbehalten.

Liebherr-Werk Telfs GmbH
Hans Liebherr-Straße 35, A-6410 Telfs
☎ +43 50809 6-100, Fax +43 50809 6-7772
www.liebherr.com, E-Mail: lwt.marketing@liebherr.com